第2回MPLS IX相互接続実験ネットワーク図（コアルータ試験）

Ver 0.03

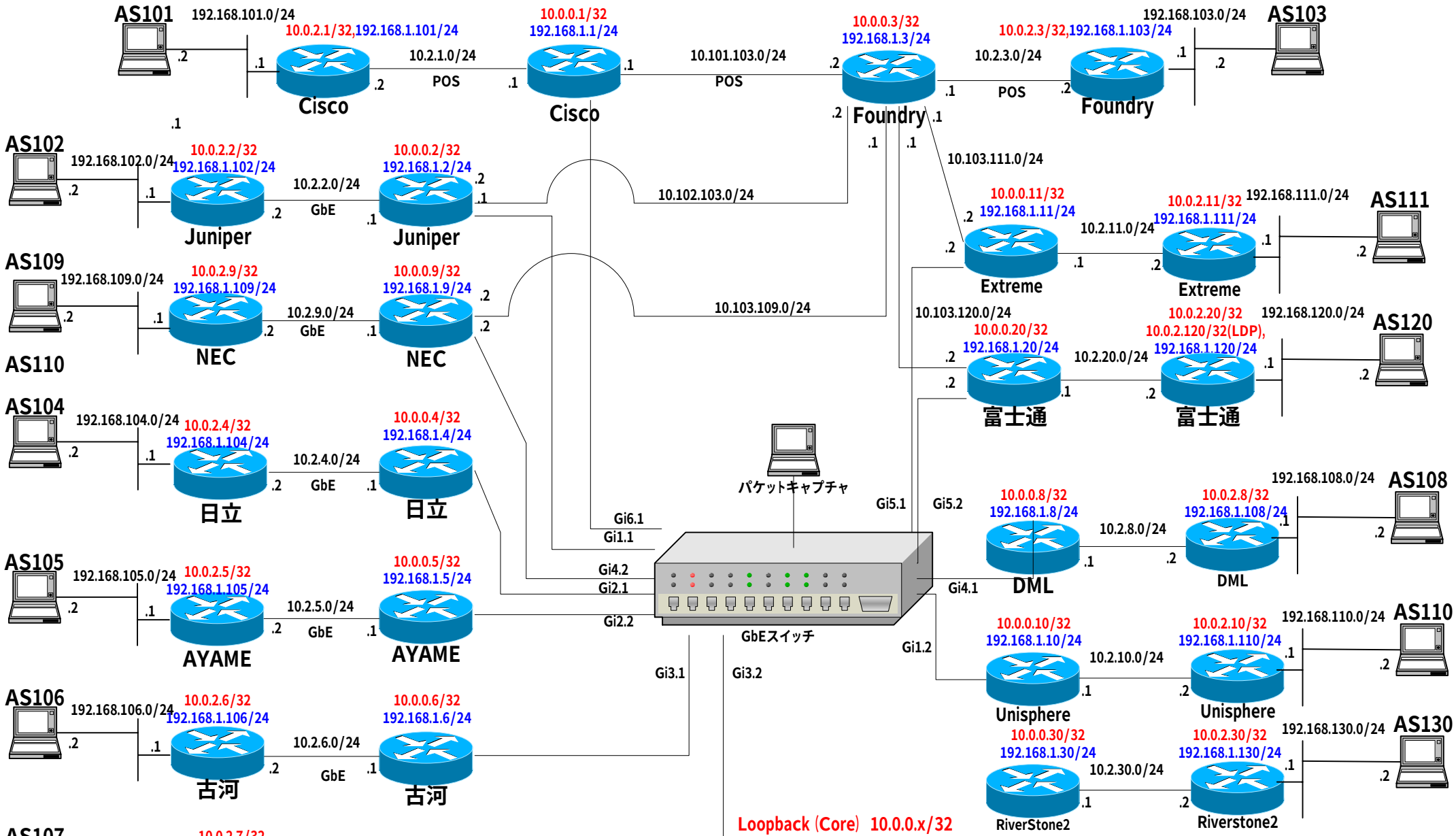

Loopback（Core） 10.0.0.x/32
Loopback(Edge) 10.0.2.x/32
Interface(A群) 10.2.x.y/24
Interface(B群) 10.3.x.y/24
管理用FE 192.168.1.x/24
GbEスイッチの筐体は1つ

POS : CRC 32, Scramble on
GbE : IP MTU 1508
図中の同一ベンダーのルータは、1台はエッジ、もう1台はコアルータである。